Colonne LAMA CORIAN BASE & PLUS

fiche technique

HAFRO acqua, per piacere

LÉGENDE

A-B-C = Zone de branchement eau chaude /eau froide

A - Branchement eau froide en ½ Femelle*

B - Branchement eau chaude en ½ Femelle*

Pression de fonctionnement:
- MIN 150 kPa (1,5 bar)
- MAX 300 kPa (3,0 bar)

Température de l'eau chaude:
- MAX 60°C (140°F)

C - Sortie cable équipotentiel

X - Hauteur du receveur de douche
(distance à calculer en fonction de la taille de l'utilisateur)

D - Sortie câble alimentation Ø 25mm (12Vac-20 V.A.)
(uniquement pour modèle plus)

*La distance des fixations de l'eau chaude et froide peut varier en fonction de la hauteur du receveur de douche

Les dimensions réelles peuvent varier de +/- 0,5 cm
Les valeurs d'encombrements sont exprimées en Centimètres

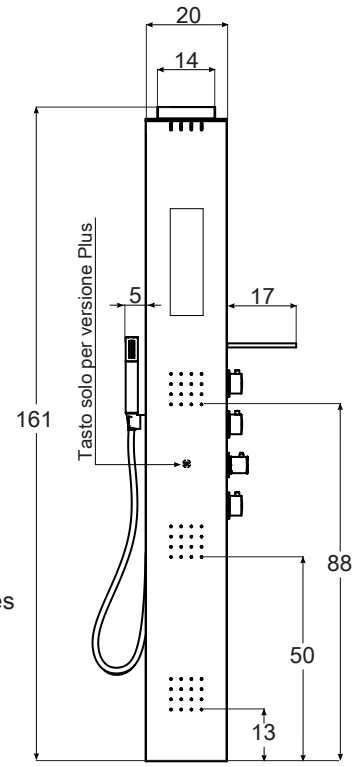

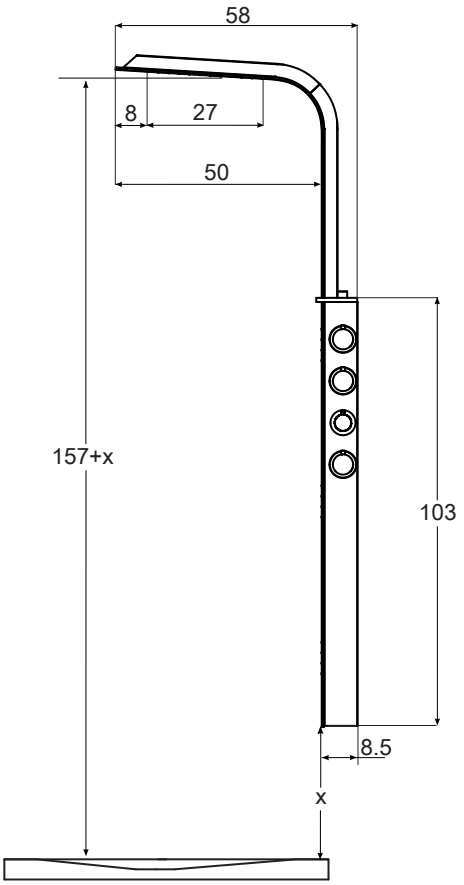

Mesure pour le positionnement des fixations

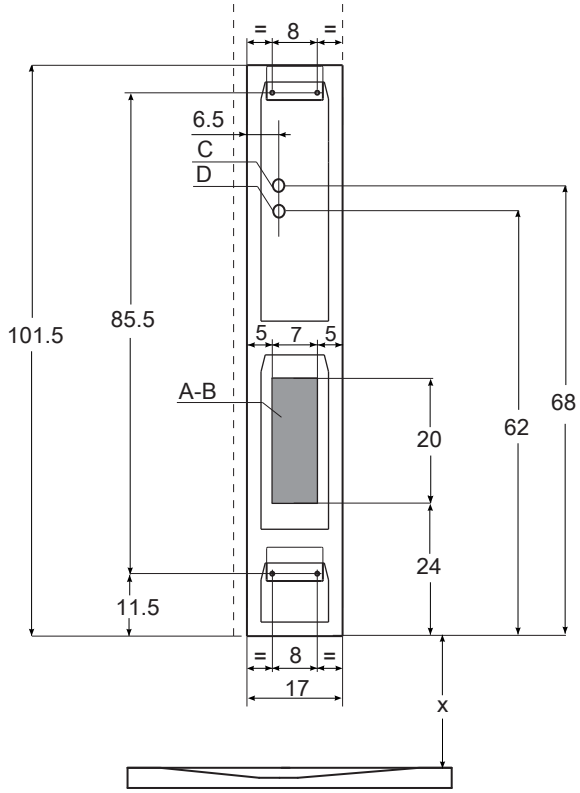

Installation :
-L'installation doit être effectuer sur murs finis
-Faire attention que les flexibles d'alimentation ne se trouve pas au niveau des vis de fixation.
-La Hauteur de la douche de tête et de la douchette varie en fonction de la hauteur de positionnement de la colonne.

ATTENTION
Le transformateur à utiliser DOIT être selv-équivalent, avec double isolation et tension maximum secondaire de 12 Vac.
Ne pas utiliser de transformateurs électroniques.
Le transformateur ne doit pas être installé à l'intérieur de la colonne ou dans la cabine de douche.
Le produit doit être raccordé à l'installation équipotentielle de l'établissement en conformité aux normes en vigueur dans le pays d'utilisation. L'installation doit être effectuée par du personnel autorisé.
* Les hauteurs pour le raccordement de l'eau chaude et de l'eau froide à terre varient en fonction de la hauteur du plateau de douche.

Attention :
-Nous recommandons une planéité de la cloison afin que les jets de massage ne soient pas dispersés dans le local.

Systèmes	caracteristiques élec.			caractéristisques Hydrauliques			dimensions		enconmbrements				
	Volt	VA	Hz	consommation d'eau Max à 3 bar	Pression buses	eau F/C Large.			Dimension emballage			Poids	
							Long.	Hauteur	Large.	Long.	Hauteur	net	brut
BASE	---	---	---	15 l/min	1,5/3,0	1/2"	20	161	174	36	66	14	17
PLUS	12 Vac	20	50	15 l/min	1,5/3,0	1/2"	20	161	174	36	66	14	17

Si la pression de l'eau est supérieure à celle indiquée, installez des réducteurs de pression.
Prévoir des robinets d'arrêt hors des dimensions du produit pour la fermeture d'eau chaude et d'eau froide.

Avertissement : En cas de non observation, même partielle, des conditions de sécurité.
Le fabricant ne pourra être reconnu responsable pour des dommages directs ou indirects causés par le produit.
La décroissance de la garantie, selon l'hypothèse mentionnée ci-dessus aura pour conséquences que le remplacement des pièces qui seront reconnues comme défectueuses, sans couvrir les coûts découlant de la main-d'œuvre nécessaire pour l'élimination du produit.

GRUPPO GEROMIN S.r.l. se réserve le droit de modifier la produit à tout moment et sans préavis.

Édition: 15/02/2019